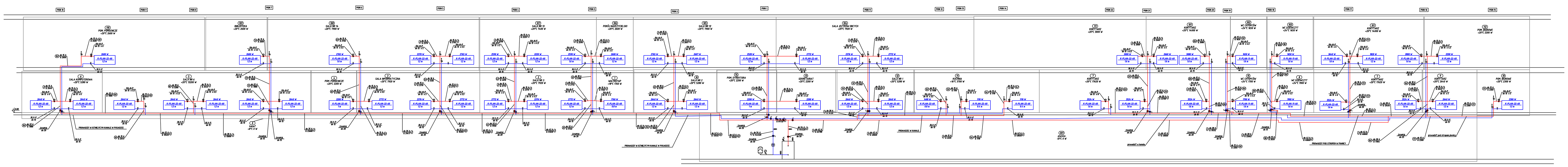

OZNACZENIA:

DN28... przewody prowadzone nad stropem w piwnicy
przewody prowadzone w kanale; piony
przewody z stali węglowej ocynkowanej typu Stal-Kan

np. (15) piony instalacji c.o. z stali węglowej ocynkowanej typu Stal-Kan

INWESTOR		
ZESPÓŁ SZKÓŁ we WŁOSTOWIE ul. Chmielna 1, 27-545 Włostów		
PROJEKTANT		
PROKEM mgr inż. Mateusz Kempa ul. Leszka Czarnego 19, 27-600 Sandomierz		
Projektował	mgr inż. Mateusz Kempa nr upr. 62/Tbg/90; 180/Tbg/94	
Faza:	DOKUMENTACJA TECHNICZNA DO ZGŁOSZENIA REMONTU INSTALACJI C.O.	
Adres	DZIAŁKA NR EWID. 229/1 WE WŁOSTOWIE	
Rysunek	ROZWINIĘCIE INSTALACJI C.O.	
Skala	1:100	Nr rysunku
Data opracowania	Maj, 2011 rok	4

Nie należy odmierzac wymiarów z rysunku ani też używac go jako szablonu
Przed przystąpieniem do prac budowlanych wszystkie wymiary sprawdzic w naturze
W przypadku stwierdzenia niezgodności należy zwrócic się do projektanta