B-B

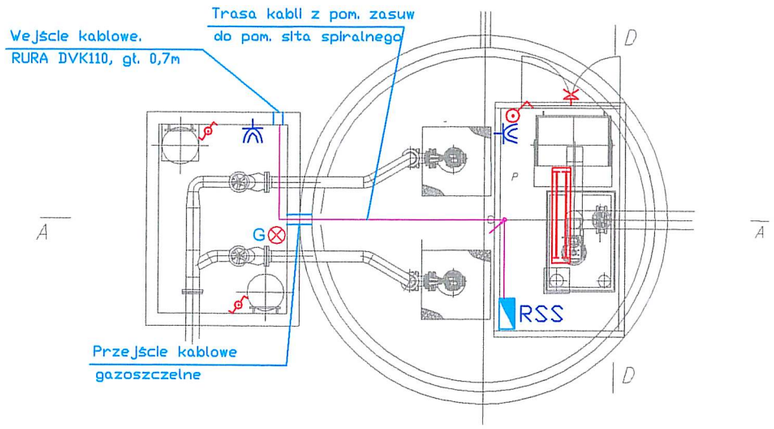

LEGENDA:

- RSS – Rozdzielnia sita spiralnego. (dost. wraz z urządzeniem)
- – gniazdo szczelne IP44, z klapką
- – oprawa świetlówkowa 2x58W
- – kinkiet zewnętrzny 1x18W, IP65
- – łącznik instalacyjny zmienny n/t lecz w wykonaniu hermetycznym
- G – oprawa żarowa szczelna

D-D

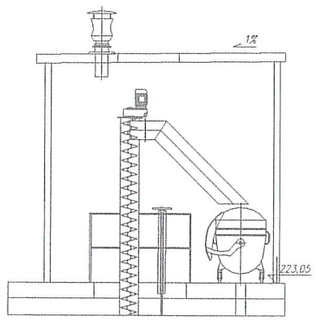

A-A

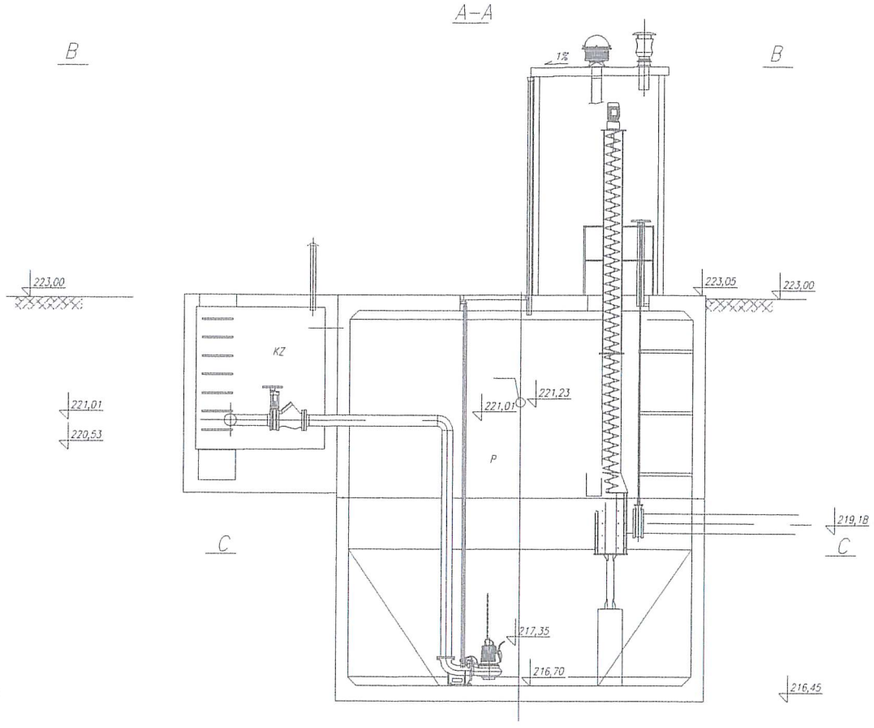

Wytyczne branżowe:

1. Pompy zatapialne (poz. 2) – P=5,5 kW, 400 V, 50 Hz
2. Sito spiralne (poz. 1) – P=2,2 kW, 400 V, 50 Hz
3. Wentylator dachowy (poz. 10) – P=0,12 kW, 400 V, 50 Hz

UWAGI:

1. Trasy wykonać korytkami metalowymi o szer. jak na rysunku W pomieszczeniach technicznych trasy na wysokości 2,4m
2. Poza trasami instalacje prowadzić w rurkach p/t
3. Wszystkie gniazdka w pomieszczeniach montować 30 cm od podłogi W laboratorium gniazda montować 110 cm od podłogi (nad stołem)
4. Stosować przewody o izolacji 750V.
5. Wykonać połączenie wyrównawcze, łącząc wszystkie elementy metalowe konstrukcji i urządzeń technologicznych przewodem LgYżo16 z zaciskiem GWP

NAZWA RYSUNKU	Instalacje elektroenergetyczne i AKPIA Pompownia - Oświetlenie i gniazda		
OBIEKT	Oczyszczalnia ścieków w m. Lipnik.		
INWESTOR	Gmina Lipnik z siedzibą w Urzędzie Gminy w Lipniku, 27-520 Lipnik		STADIUM PB
ADRES BUDOWY	Lipnik, działki 113,97,93,159,90,89,135,142/6,137 obręb Lipnik.		SKALA 1:100
PROJEKTOWAŁ	inż. L.Twardowski	NR UPR. PODPIS	158/80/Pw
	mgr inż. P.Pomykalski		
SPRAWDZIŁ	inż. G.Domański		110/90/Pw

Przedsiębiorstwo Wielobranżowe BIOKONSULT sp. z o.o.
ul. Garstieckiego 10, 60-682 Poznań
tel./fax (061) 825 60 02, 825 52 20
e-mail: biuro@biokon.poznan.pl

NR RYS. 6